Holzspalter GHS 1000/14TZ-A

EAN: *4015671009968*

Gilt für folgende Seriennummern (die 5 ersten Ziffern):
71480 73129 73596 74316 75405 75591 75744 75843 75993 76912 77125 78917 79094 79261 79628 80061 80613 80951 81033 81117 81382 81640 81848 82740 83013

Beschreibung:
•Langholzspalter nach neuesten Qualitäts- und Sicherheits-Standards•massive, verwindungsfreie Stahlkonstruktion•2-Hand-Sicherheitsbedienung•Spaltmesser aus Spezialstahl mit hoher Standzeit•Spaltgut-Fangbügel beideseitig•hocheffektive Hydraulikpumpe•robustes Zapfwellengetriebe•Dreipunktaufnahme KAT 1•hydraulisch-mechanischer Stammheber•Spaltgut-Fixiervorrichtung•zwei Geschwindigkeitsstufen•automatische Rückstellung des Spaltkeils mit Sicherheitsabschaltung•steckbare Transportdeichsel mit Lenkrolle

Ersatzteilliste zu: 02062 / FSL02062-01

VMg = verbaute Menge
RG = Rabattgruppe

Bild	Ersatzteilnr.	Bezeichnung	VMg	RG	Preis € excl. MwSt	UVP € incl. MwSt
5	2062-01005	Hydraulikpumpe	1	5	119,24	141,90
6	2050-01017	90° Winkel Rücklauf	1	1	5,08	6,05
7	2059-01007	Winkel Pumpe	1	3	4,16	4,95
8	2062-01008	Ansaugleitung Motor	1	5	18,39	21,88
9	2056-01009	Schelle	4	1	0,83	0,99
12	2062-01012	Hydraulikleitung Pumpe-Ventil	1	5	24,87	29,60
13	1977-03021	Splint unten	2	3	2,76	3,28
14	2062-01014	Radachse / 3-Punkt Aufnahme	2	5	24,87	29,60
19	2059-01019	Transportrad inkl. Aufnahme	1	3	17,47	20,79
20	2062-01020	Transporthebel	1	5	36,88	43,89
25	1977-03027	Zapfwellenschutz	1	1	12,18	14,49
26	1977-03026	Zapfwellengetriebe	1	5	156,22	185,90
27	2056-01027	90° Winkel Ölfilter	2	1	4,16	4,95
31	2062-01031	Bolzen Transporthebel	1	3	6,01	7,15
32	2059-01032	Transporthebelgriff	2	1	1,85	2,20
33	1977-03032	Ölfilter komplett	1	5	18,48	21,99
34	2059-01034	Sicherungssplint Rad	3	1	0,46	0,55
35	1977-03023	Splint oben	1	1	1,11	1,32
36	1962-01017	Rad	2	2	16,80	19,99
37	2056-01037	Unterlegscheibe	10	1	0,14	0,17
38	2062-01038	Auslösebügel	1	3	21,17	25,19
39	2059-01039	Abdeckung	1	1	9,15	10,89
40	2059-01040	Anschlag Endabschaltung	1	3	7,30	8,69
43	2056-01043	Feder Entriegelung	1	1	2,68	3,19
44	2062-01044	Schraube M12x80	5	1	2,51	2,99
45	2056-01045	Bolzen Hebevorrichtung	1	2	3,99	4,75
46	2056-01046	Kralle	1	1	4,53	5,39
47	2059-01047	Hebevorrichtung	1	3	36,88	43,89
48	2059-01048	Sicherungsfeder inkl. Kette	1	5	13,77	16,39
49	2056-01049	Entriegelung Hebevorrichtung	1	3	11,92	14,18
50	2056-01050	Halterung Entriegelung	1	3	10,08	12,00
51	2059-01051	Schutzbügel	1	3	27,65	32,90
52	2059-01052	Kette 80cm	1	1	7,30	8,69
53	2056-01053	Splint Bedienarm	4	1	1,39	1,65
54	1959-02042	Bedienhebelgriff	2	1	1,39	1,65
55	2059-01055	Bedienarm	2	1	18,39	21,88
56	2062-01056	Sicherungssplint Endabschaltbügel	1	1	1,01	1,20
57	2059-01057	Spaltmesser	1	3	110,00	130,90
58	2056-01058	Gewindestange	2	1	6,38	7,59
59	2062-01059	Hydraulikzylinder	1	3	257,90	306,90
60	2056-01060	Befestigung Endabschaltbügel	1	1	3,61	4,30
61	2062-01061	Endabschaltbügel	1	1	17,47	20,79
62	2056-01062	Achse Endabschaltbügel	1	1	3,61	4,30
63	1959-02040	Ölstandsanzeige	1	1	7,30	8,69
64	2059-01064	Rücklaufleitung	1	3	18,39	21,88
65	2059-01065	Hydraulikventil	1	1	156,22	185,90
66	2056-01066	90° Winkel Hydraulikleitung Rücklaufleitung	1	3	4,16	4,95
67	2056-01067	Hydraulikleitung A	1	3	24,87	29,60
68	2056-01068	Kette 55cm	1	1	4,53	5,39
69	1977-03040	Zylinderleitung B	1	5	23,01	27,38
70	2050-01040	Doppelnippel Hydraulikventil	1	1	4,53	5,39
75	2056-01075	90° Winkel Hydraulikventil	1	3	4,53	5,39
76	2056-01076	Haken rechts	1	1	2,68	3,19
80	2062-01080	Gleitplattensatz	1	5	91,51	108,90
86	2056-01086	Haken links	1	1	2,68	3,19
87	2062-01087	Mitnehmer Hydraulikpumpe Zapfwelle	1	5	15,62	18,59
ohne Abb.	1977-03042	Schauglas Zapfwellengetriebe	1	1	9,15	10,89
ohne Abb.	1977-03043	Entlüftungsventil Zapfwellenget.	1	3	10,08	12,00
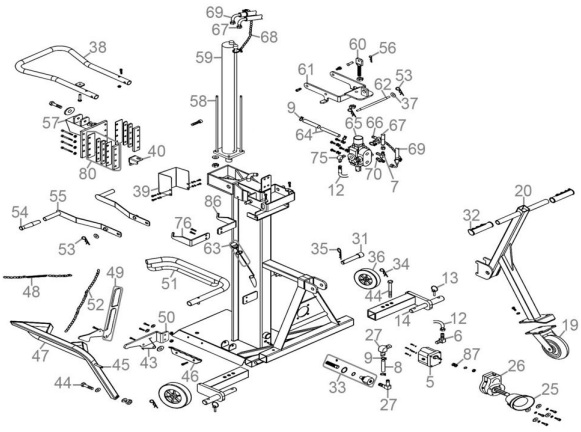
Zeichnung zu: 02062 / FSL02062-01