Akku Kreissäge - Artikel: 58517, Serie: FSL58517-01

Akku Kreissäge KS 18-0

EAN: *4015671679284*

Gilt für folgende Seriennummern (die 5 ersten Ziffern):
64092 71101 73069 77908 79450

Beschreibung:
•18V E³ Akkusystem-Gruppe•perfekt geeignet zum Sägen von Paneelen, Spanplatten und Holzwerkstoffen•kraftvoller Hochleistungsmotor•Magnesium Schutzhaube•Laser für exakte Längsschnitte•Spindelarretierung für leichten Sägeblattwechsel•Schnittleistung 48mm bei 90°•Softgrip Auflage für sicheres Arbeiten
Lieferumfang:•Handkreissäge•Hartmetallsägeblatt 150x1,6x10 24Z HM•Parallelanschlag Optionales Zubehör:•#58540 Ladegerät & Akkupack Starter-Kit LGAP 18-3020•#58555 Akkupack AP 18-20•#58556 Akkupack AP 18-30•#58557 Akkupack AP 18-40•#58539 Ladegerät LG 18-05 I•#58548 Ladegerät LG 18-23•#58547 Ladegerät LG 18-30•#58549 Ladegerät LG 2-18-30•#58237 Sägeblatt 150x1,6x10 24Z HM•#58192 Staubsaugeradapter Ø 36/26-40

Ersatzteilliste zu: 58517 / FSL58517-01

VMg = verbaute Menge
RG = Rabattgruppe

Bild	Ersatzteilnr.	Bezeichnung	VMg	RG	Preis € excl. MwSt	UVP € incl. MwSt
1	58517-01001	Blattschraube	1	1	1,01	1,20
2	58517-01002	Außenflansch	1	1	2,68	3,19
3	58237	Holzsägeblatt HM 150x10x24Z	1	2	6,68	7,95
4	58517-01004	Innenflansch	1	1	2,68	3,19
5	58517-01005	Sperrhebel Sägeblattschutz	1	1	1,11	1,32
6	58517-01006	beweglicher Sägeblattschutz	1	1	6,38	7,59
7	58517-01007	Halterung Laser	1	1	2,68	3,19
8	58517-01008	Laser	1	3	8,23	9,79
9	58517-01009	Feder Laser	1	1	0,83	0,99
10	58517-01010	Arretierung Sägeblatt	1	1	2,03	2,42
11	58517-01011	Feder Sägeblattschutz	1	1	1,01	1,20
12	58517-01012	Absauganschluss	1	1	3,61	4,30
13	58517-01013	Klemmschraube Neigung	1	1	1,76	2,09
14	58517-01014	Klemmschraube Parallelanschlag	1	1	1,39	1,65
15	58517-01015	Parallelanschlag	1	1	4,53	5,39
16	58517-01016	Klemmschraube Tiefenskala	1	1	1,76	2,09
19	58517-01019	Ein- / Ausschalter	1	3	6,38	7,59
ohne Abb.	99999-IN605	Innensechskantschlüssel 5er	1	1	0,92	1,09
ohne Abb.	58192	Staubsaugeradapter 36 / 26-40	0	1	Artikel nicht mehr lieferbar.	
ohne Abb.	58540	Ladegerät & Akkupack Starter-Kit LGAP 18-3020	0	2	50,38	59,95
ohne Abb.	58547	Ladegerät LG 18-30	0	1	25,17	29,95
ohne Abb.	58555	Akkupack AP 18-20	0	2	33,57	39,95
ohne Abb.	58556	Akkupack AP 18-30	0	2	47,02	55,95
ohne Abb.	58557	Akkupack AP 18-40	0	2	58,78	69,95
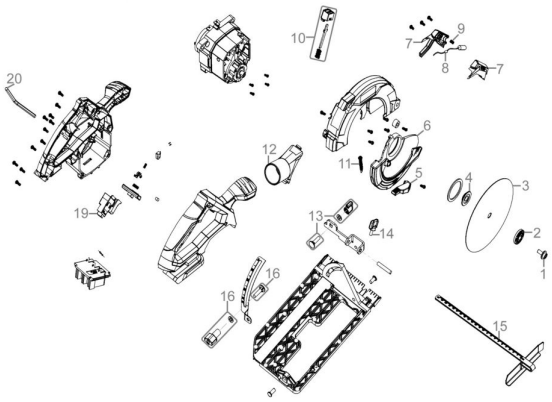
Zeichnung zu: 58517 / FSL58517-01